Artikel-Nr. EAN-Code
7611034... .

Indu-Matic 20 M

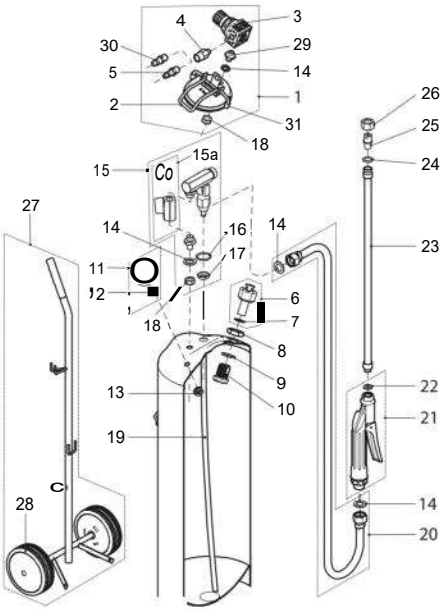

VITON 1 pH 1-7

				JATI Art.-Nr.
Indu-Matic 20 M, inkl. Handwagen aus Edelstahl und 4 m Schlauch		11561801	122076	**9013**
Zubehör (Bilder ab Seite 78)				
Schlauchleitung 6 m, G1/2"-G1/2"		10834215	710365	9043
Schlauchleitung 8 m, G1/2"-G1/2"		10834216	710372	9038
Schlauch für Pressluft 10 m komplett mit Pressluftanschlüssen		11590001	701462	9021
Sprührohr 50 cm gebogen, Edelstahl		11669801	110622	9030
Flachstrahldüse G1/4"i, XR 8002 VS (gelb)		11612803-SB	100302	
Nr.	*Dichtungssatz bestehend aus:*	11593601	700939	9033
7	Flachdichtung 21x15.4x2			
9	O-Ring 23.81x2.62			
12	Flachdichtung 14x9.7x1.5			
14	Flachdichtung 17x11x1.5			9062
16	O-Ring 17.17x1.78			9091
22	Flachdichtung 12.2x7x3			9130
24	O-Ring 10x2			9095
Nr.	*Ersatzteile*			
1	Einfülldeckel mit Druckreduzierventil vernickelt	11647101	113210	9052
2	O-Ring 86x6	50117140	701141	9073
3	Druckreduzierventil	11560101	110950	9037
4	Rückschlagventil	11459101	110967	9092
5	Stecknippel aR1/4" (Version CH)	11653001	150529	9162
6	Sicherheits- und Überdruckventil 6 bar	11669608	110783	9019
8	Mutter M24x2, Mindestbestellmenge 1 Stk.	10473501	701042	9129
10	Nippel, Mindestbestellmenge 1 Stk.	10473602	701509	9128
11	Manometer GI/8" ehern. vni	11665001	110790	9020
13	6kt-Mutter GI/8", Mindestbestellmenge 1 Stk.	10806101	701073	9127
15	Mischeinheit	12031701	720777	9084
15a	Ersatzteilset zu Mischeinheit (Hahn kpl., Handrad und Schild)	12061101	150482	9150
17	6kt-Mutter G3/8" vni, Mindestbestellmenge 1 Stk.	41208702	110882	9093
18	6kt-Mutter M10x1 A4, Mindestbestellmenge 1 Stk.	11647001	720784	9094
19	Steigrohr L = 715 mm	11468201	110981	9090
20	Schlauchleitung 4 m, G1/2"-G1/2" inkl. Dichtung Nr. 14	10834214	710358	9063
21	Handventil Profi G1/2"	10966110	040097	9064
	Dichtungssatz Handventil	11664910	040851	9066
22	Flachdichtung 12.2x7x3	11642404	040042	9130
23	Sprührohr 45 cm gerade, Edelstahl, G1/4"i-G3/8"a	11544901	710389	9074
25	Flachstrahldüse TP 6540-SS	11582701	100319	9034
26	Überwurfmutter G3/8", Mindestbestellmenge 1 Stk.	42003802	701127	9035
27	Edelstahl-Handwagen H1	11801501	110745	
28	Kunststoffrad 150 mm mit Abdeckung	11806101	113043	9024
29	Doppelnippel G1/8"-M10x1, vernickelt	11647201	011400	9136
30	Stecknippel Serie 25 (Version EU)	11689301	013770	9086
31	Fuss, Mindestbestellmenge 1 Stk.	10961601	030418	